ÉVALUATION DIAGNOSTIQUE
DES ÉLÈVES ALLOPHONES

Mathématiques

CYCLE 4 - FIN DE 3E

Langue d'origine : monténégrin

CANOPÉ

PREZIME: | **IME:**

Matériel nécessaire : crayon, gomme, règle graduée.

EXERCICE 1

„Tačno“ ili „netačno“? (Zaokruži tačan odgovor)

a) 5 je umnožak broja 10. • TAČNO • NETAČNO

b) 5 je zajednički djelitelj broja 30 i 45. • TAČNO • NETAČNO

c) svi djelitelji broja 10 jesu brojevi 2 i 5. • TAČNO • NETAČNO

d) svi djelitelji broja 60 jesu brojevi:
1 ; 2 ; 3 ; 4 ; 5 ; 6 ; 10 ; 12 ; 15 ; 20 ; 30 ; 60. • TAČNO • NETAČNO

MI MF MS TBM

EXERCICE 2

Zaokruži tačan odgovor.

$(2a - 1)(a + 2) + (2a - 1)(3a + 1) =$

- $(3a + 1)a$
- $8a - 1$
- $(2a - 1)(4a + 3)$
- $(2a - 1)(4a^2 + 1)$

$(3a + 1)^2 - (2a + 1)(3a + 1) =$

- $2a - 1$
- $a(3a + 1)^2$
- $(3a + 1)(5a + 2)$
- $(3a + 1)a$

MI MF MS TBM

EXERCICE 3

Zaokruži tačan odgovor.

$(2a + 3)^2 =$

- $25a^2$
- $4a^2 + 12a + 9$
- $2a^2 + 6a + 9$
- $4a^2 + 9$

$(5a + 3)(5a - 3) =$

- $5a^2 - 9$
- $(5a)^2 + 9$
- $25a^2 - 9$
- $5^2a - 9$

MI MF MS TBM

EXERCICE 4

Riješiti: $(4x + 3)(3x - 18) = 0$

.....

.....

.....

.....

Odgovor: .....

MI MF MS TBM

EXERCICE 5

Popuni:

$f(5)$ = ...

(gdje „slika f od 5 ima

vrijednost .....“)

f (.....) = 1

(gdje „slika f

od .....

par f ima vrijednost 1„)

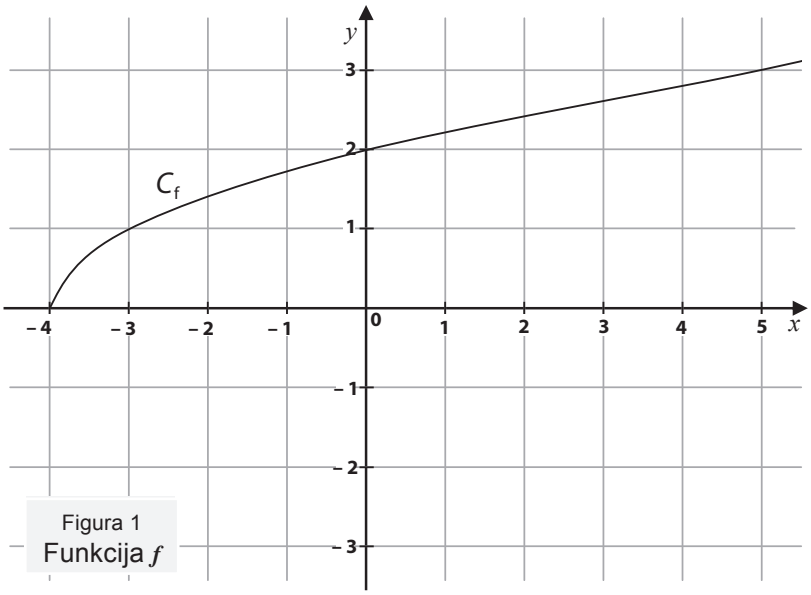

Figura 1
Funkcija f

Popuni:

x	– 2	.....	3
g(x)	.....	1	.....

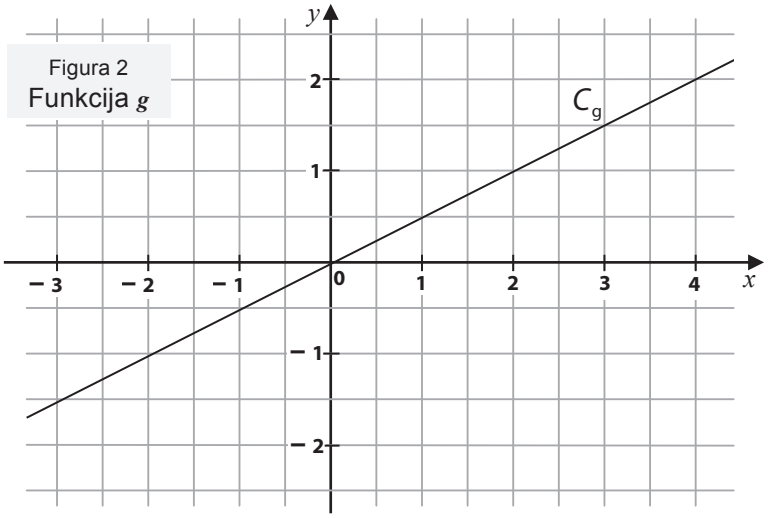

Figura 2
Funkcija g

MI MF MS TBM

EXERCICE 6

f je funkcija broja x $f(x) = 4x$

g je funkcija broja x $g(x) = -2x$

h je funkcija broja x $h(x) = 2x - 1$

Oboji crvenom bojom grafički prikaz *f*.

Oboji zelenom bojom grafički prikaz *g*.

Oboji plavom bojom grafički prikaz *h*.

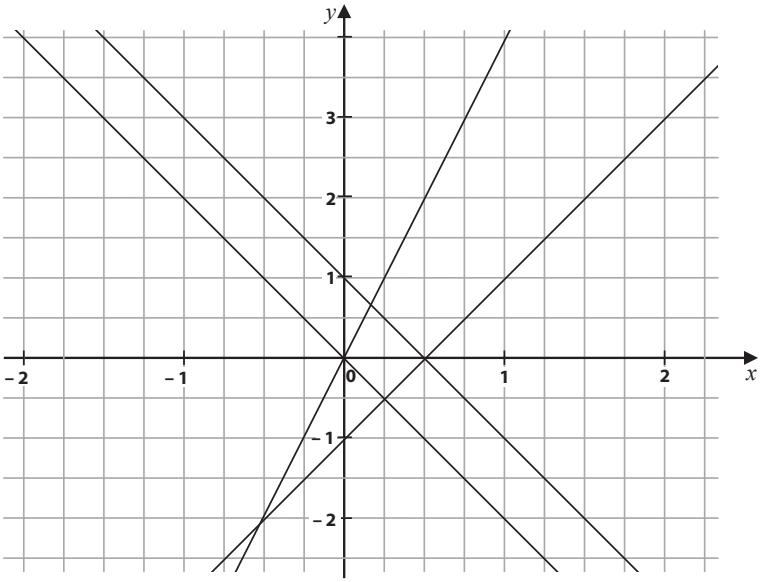

MI MF MS TBM

EXERCICE 7

Pažljivo pogledaj ovaj trougao:

$[JL] \perp [LK]$

$\widehat{LJK} = 30°$

$LK = 10$ cm

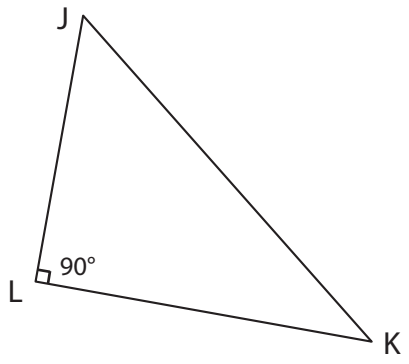

Zaokruži tačan odgovor:

$\sin \widehat{JKL} =$

- $\frac{LK}{JK}$
- $\frac{JK}{LK}$
- $\frac{LJ}{JK}$
- $\frac{LK}{LJ}$

$\cos \widehat{LJK} =$

- $\frac{LJ}{LK}$
- $\cos 30°$
- $1{,}5$
- $30°$

$JL =$

- $LK \times \tan(\widehat{LJK})$
- $\frac{LK}{\tan(\widehat{LJK})}$
- $\frac{JK}{LK}$
- $24°$

MI MF MS TBM

EXERCICE 8

(RT)//(FG)

ET = 4,5 cm

FG = 2,2 cm

EF = 4 cm

ER = 6 cm

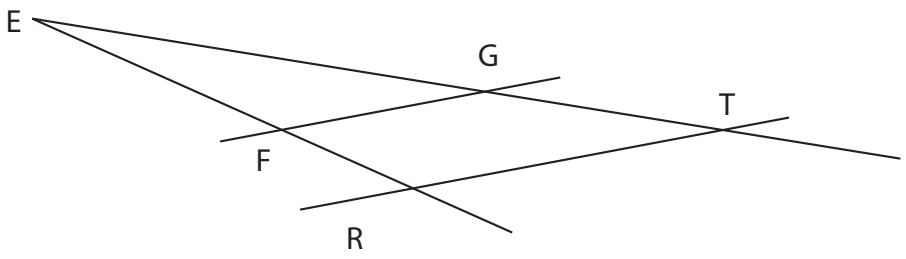

Popuniti:

$$\frac{\ldots\ldots}{ER} = \frac{FG}{RT} = \frac{\ldots\ldots}{\ldots\ldots}$$

Izračunati EG :

.....

.....

.....

MI MF MS TBM

EXERCICE 9

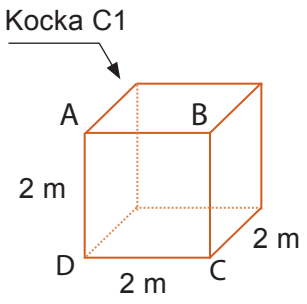

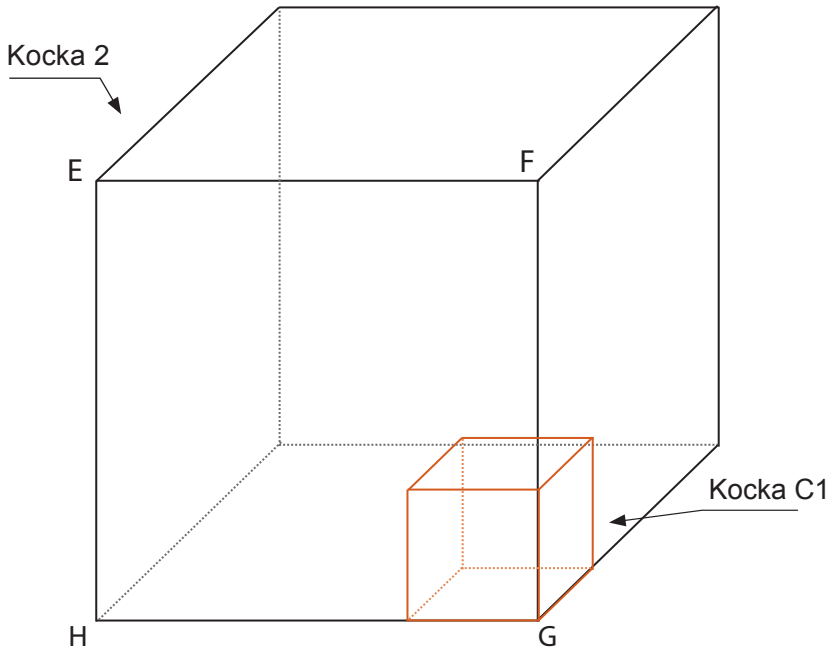

a) Popuni:

Ivica AB = 2 m

Površina ABCD = ...

Zapremina C1 = ...

b) Popuni:

Ivica GH = 2 × 3 = 6 m

Površina EFGH = ...

Zapremina C2 = ...

c) Popuni:

(Površina EFGH) = (Površina ABCD) × *a* — *a* = ...

(Zapremina C2) = (Zapremina C1) × *b* — *b* = ...

MI MF MS TBM MI MF MS TBM MI MF MS TBM